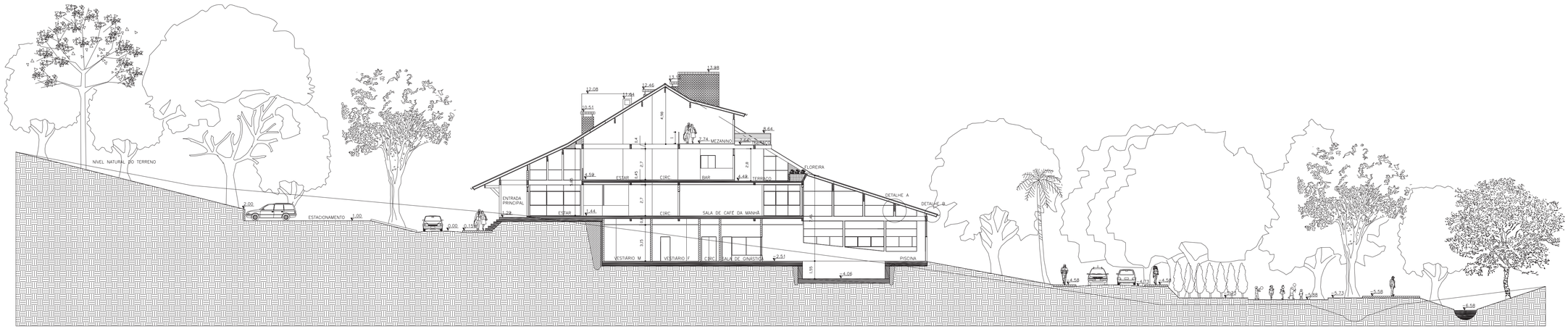

Corte AA
Esc. 1:200

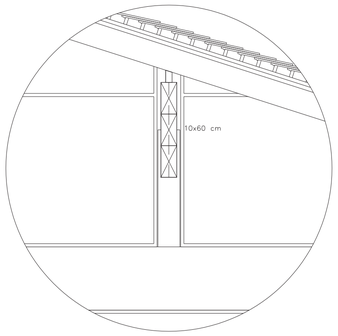

Detalhe A
Esc. 1:20

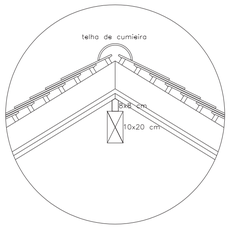

Detalhe C
Esc. 1:20

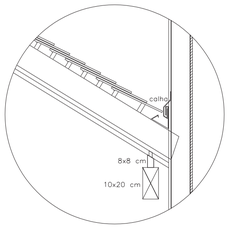

Detalhe D
Esc. 1:20

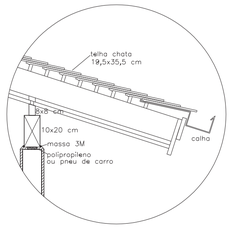

Detalhe B
Esc. 1:20

Corte BB
Esc. 1:200

PARQUE DA IMIGRAÇÃO ALEMÃ EM POMERODE

UNIVERSIDADE FEDERAL DE SANTA CATARINA
DEPARTAMENTO DE ARQUITETURA E URBANISMO
TCC2
ACADÊMICA: ROSE ANNE MEINICKE
ORIENTADOR: ALBERTO DE SANTIAGO
SEMESTRE 2005/02